STEINEL Vertrieb GmbH
Dieselstraße 80-84
33442 Herzebrock-Clarholz
Tel: +49/5245/448-188
www.steinel.de

Contact
www.steinel.de/contact

110066605 11/2018 Technische Änderungen vorbehalten. / Subject to technical modification without notice.

STEINEL®
Intelligent technology

Information

LS 150 LED

DE GB FR NL IT ES PT SE DK FI NO GR TR HU CZ SK PL RO SI HR EE LT LV RU BG CN

DE	7	Textteil beachten!
GB	11	Follow written instructions!
FR	15	Suivre les instructions ci-après !
NL	19	Tekstpassage in acht nemen!
IT	23	Leggere attentamente le istruzioni!
ES	27	¡Obsérvese la información textual!
PT	31	Siga as instruções escritas
SE	35	Följ den skriftliga montageinstruktionen.
DK	39	Følg de skriftlige instruktioner!
FI	43	Huomioi tekstiosa!
NO	47	Se tekstdelen!
GR	51	Τηρείτε γραπτές οδηγίες!
TR	55	Yazılı talimatlara uyunuz!
HU	59	A szöveges utasításokat tartsa meg!
CZ	63	Dodržujte písemné pokyny!
SK	67	Dodržiavajte písomné informácie!
PL	71	Postępować zgodnie z instrukcją!
RO	75	Respectați instrucțiunile următoare!
SI	79	Upoštevajte besedilo!
HR	83	Pridržavajte se uputa!
EE	87	Järgige tekstiosa!
LT	91	Atsižvelgti į rašytines instrukcijas!
LV	95	Pievērsiet uzmanību teksta daļai!
RU	99	Соблюдать текстовую инструкцию!
BG	104	Прочетете инструкциите!
CN	108	遵守文字说明要求!

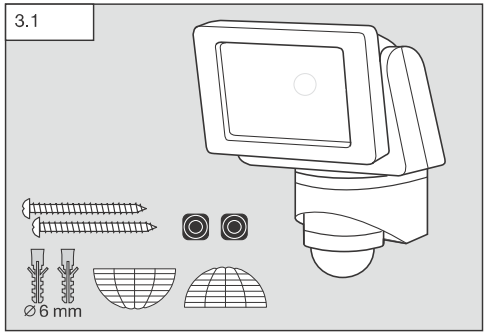

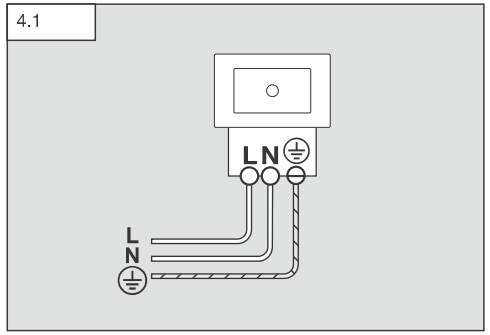

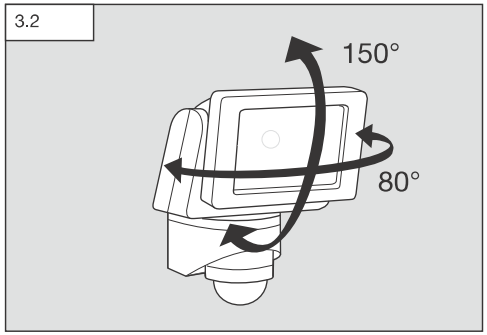

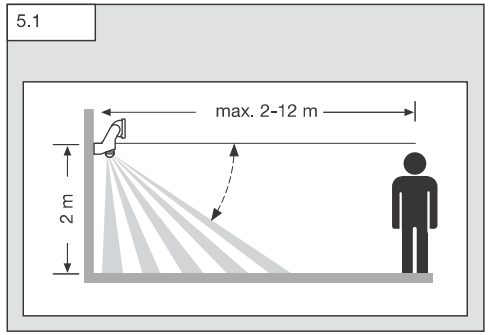

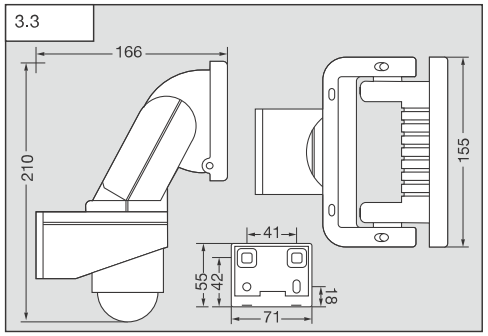

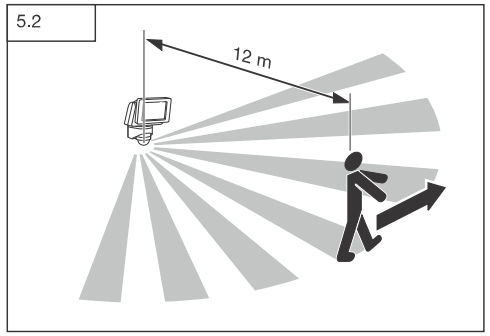

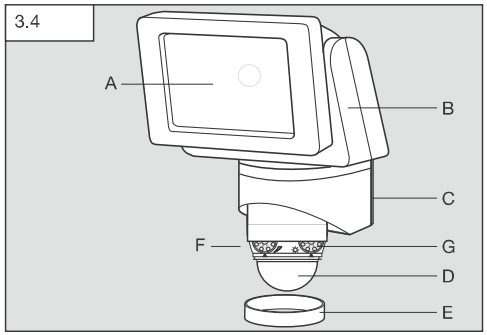

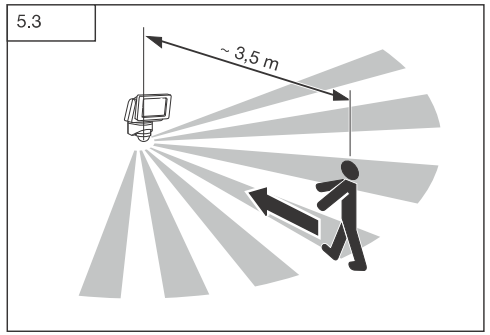

5.4

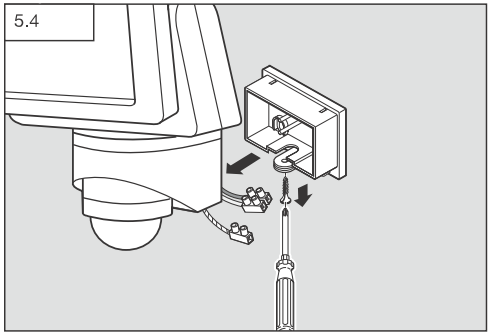

5.5

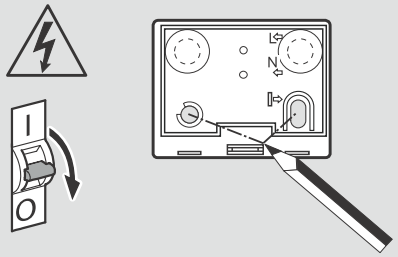

5.6

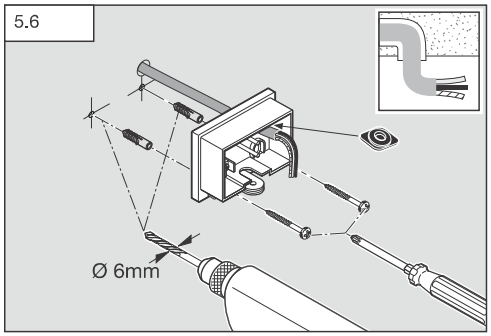

5.7

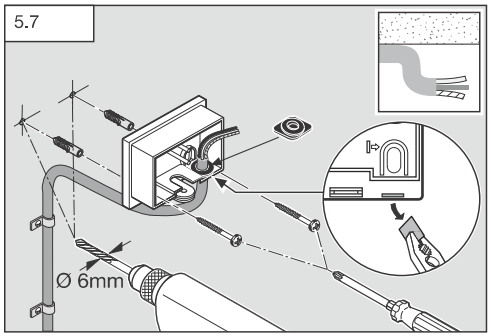

5.8

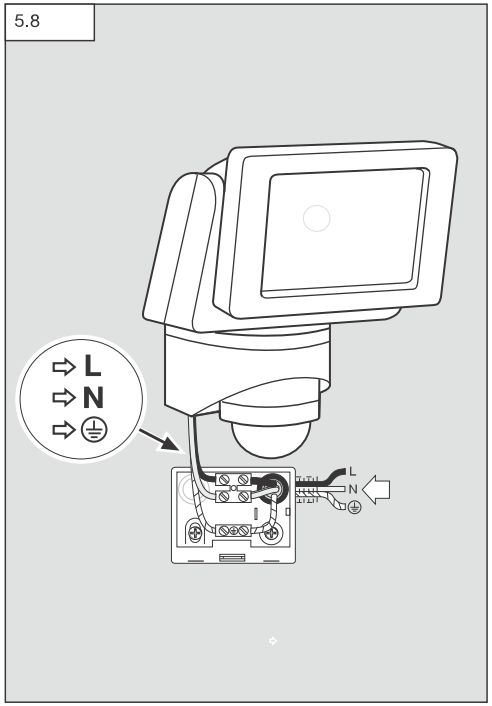

5.9

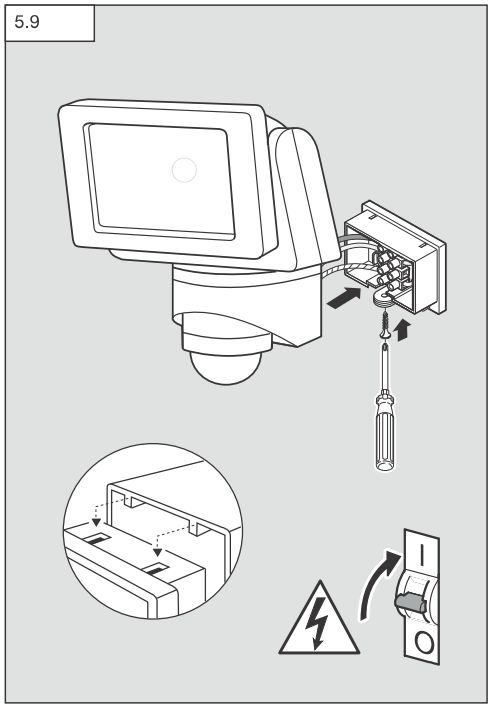

6.1

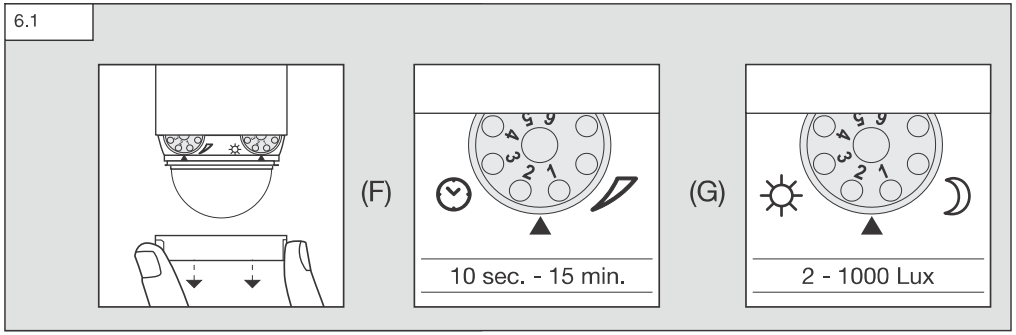

7.1

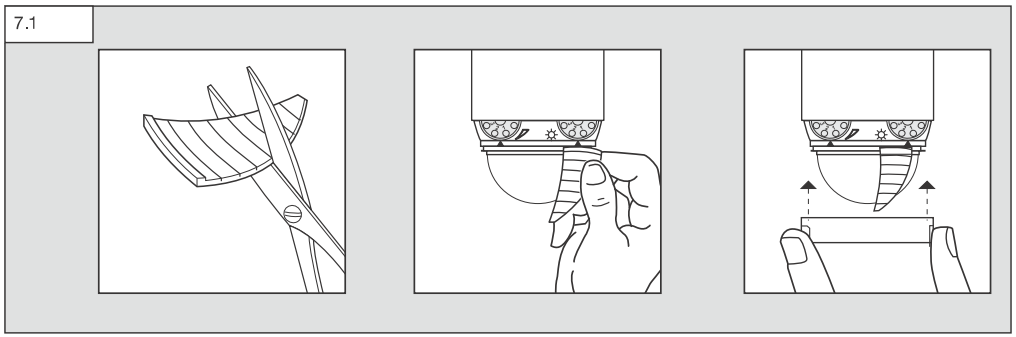

7.2

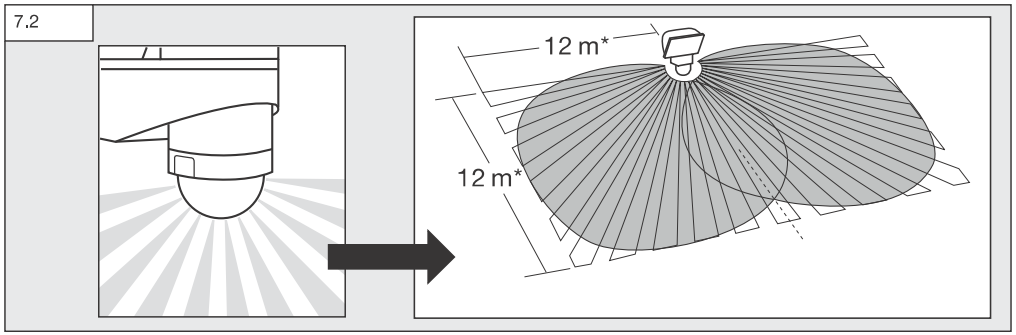

7.3

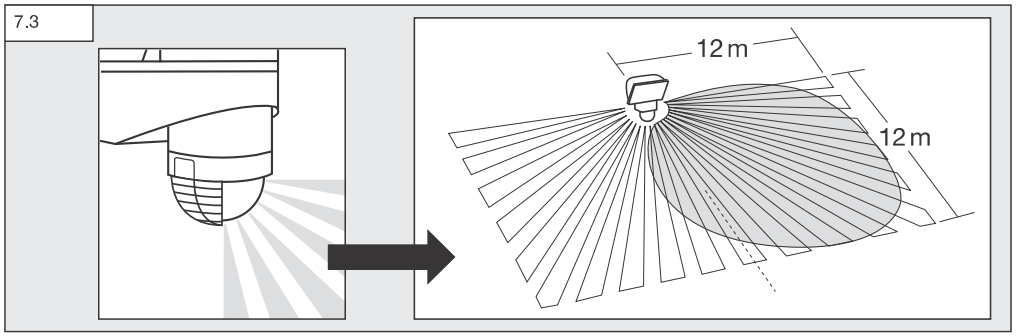

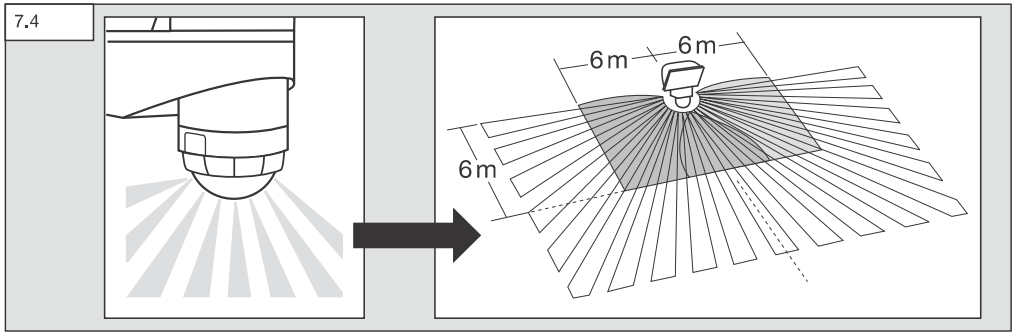

PL Tłumaczenie instrukcji oryginalnej

1. Informacje o tym dokumencie

Zapoznać się dokładnie i zostawić do przechowania!

- Dokument chroniony prawem autorskim. Przedruk, także w częściach, wyłącznie po uzyskaniu naszej zgody.
- Zmiany, wynikające z postępu technicznego, zastrzeżone.

Objaśnienie symboli

Ostrzeżenie przed zagrożeniami!

Odsyłacz do tekstu w dokumencie.

2. Ogólne zasady bezpieczeństwa

Przed rozpoczęciem wszelkich prac przy urządzeniu należy odłączyć napięcie zasilające!

- Przewód zasilający, który należy podłączyć podczas montażu, nie może być pod napięciem. Dlatego należy najpierw wyłączyć prąd i stwierdzić brak napięcia za pomocą próbnika.
- Podczas instalacji tego urządzenia wykonywana jest praca przy obecności napięcia sieciowego; dlatego należy wykonać ją fachowo, zgodnie z obowiązującymi w danym kraju przepisami dotyczącymi instalacji i podłączania do zasilania elektrycznego. (np. **DE** - VDE 0100, **AT** - ÖVE/ÖNORM E 8001-1, **CH** - SEV 1000)
- Reflektor diodowy musi być ustawiony poziomo (± 15°).
- Reflektor diodowy z czujnikiem ruchu jest przeznaczony tylko do montażu na ścianie, a nie na suficie.
- Obudowa włączonego reflektora nagrzewa się podczas pracy. Regulację ustawienia panelu ledowego wolno wykonywać tylko po jego ostygnięciu.
- Naprawy mogą wykonywać jedynie autoryzowane punkty serwisowe.

3. LS 150 LED

Zastosowanie zgodne z przeznaczeniem

- Reflektor LED z czujnikiem do montażu na ścianie, na zewnątrz i wewnątrz budynku.
- Panel ledowy całkowicie odchylany z ruchomym czujnikiem.

Reflektor ledowy jest wyposażony w czujnik piroelektryczny 240°, który odbiera niewidzialne promieniowanie cieplne, emitowane przez poruszające się ciała (ludzi, zwierząt itp.). Wykryte promieniowanie cieplne jest elektronicznie przetwarzane i włącza reflektor. Przeszkody, np. mury lub szyby szklane nie pozwalają na wykrycie promieniowania cieplnego.

Zakres dostawy **(rys. 3.1)**
Zakres obracania głowicy reflektora **(rys. 3.2)**
Wymiary produktu **(rys. 3.3)**
Przegląd urządzenia **(rys. 3.4)**

A Głowica reflektora diodowego
B Obudowa
C Uchwyt naścienny
D Czujnik
E Przesłona pierścieniowa
F Ustawianie czasu
G Ustawianie czułości zmierzchowej

4. Instalacja elektryczna

W celu uzyskania podanego zasięgu czujnika 12 m, wysokość montażu powinna wynosić ok. 2 m. Urządzenie należy zamontować na stabilnym podłożu, aby wyeliminować czynniki zakłócające prawidłowe działanie czujnika.

Przewód zasilający jest kablem 2- lub 3-żyłowym:

L = przewód fazowy (najczęściej czarny lub brązowy)
N = przewód neutralny (najczęściej niebieski)
PE = przewód ochronny (zielono-żółty)

Schemat podłączenia **(rys. 4.1)**

Ważne: Pomylenie przewodów jest przyczyną późniejszego zwarcia w urządzeniu lub w skrzynce bezpieczników. W takim przypadku należy jeszcze raz zidentyfikować poszczególne żyły przewodów i podłączyć je ponownie. W przewodzie zasilającym można oczywiście zainstalować wyłącznik do ręcznego załączania i wyłączania reflektora.

Wskazówka: Żarówkę w tej lampie może wymieniać tylko producent lub upoważniony przez niego technik serwisu, bądź osoba o porównywalnych kwalifikacjach.

Instalacja natynkowa
Do wykonania okablowana natynkowego przewidziano dwa nacięte otwory z dołu na płytce montażowej. Wyłamać jeden z dwóch naciętych otworów. Zamknąć otwór na kabel płytki montażowej za pomocą zaślepki uszczelniającej. Przebić zaślepkę i przeprowadzić kabel. Po przeprowadzeniu kabla można przykręcić płytkę montażową i wykonać podłączenie. **(rys. 5.7)**

5. Montaż

- Sprawdzić wszystkie elementy pod kątem uszkodzeń.
- W przypadku uszkodzeń nie uruchamiać produktu.
- Wybrać odpowiednie miejsce montażu z uwzględnieniem zasięgu i wykrywania ruchu **(rys. 5.1)**
- Najpewniejsze wykrywanie poruszających się obiektów uzyskuje się przy zamontowaniu czujnika bokiem do kierunku ruchu i przy braku przeszkód (jak np.: drzewa, mury itp.), zasłaniających czujnik. **(rys. 5.2/5.3)**

Czynności montażowe
- Poluzować śrubę zabezpieczającą **(rys. 5.4)** i zdjąć obudowę **(B)** z uchwytu naściennego **(C)**. **(rys. 5.4)**
- Wyłączyć zasilanie. **(rys. 5.5)**
- Zaznaczyć układ nawierceń. **(rys. 5.5)**
- Wywiercić otwory i włożyć kołki. **(rys. 5.6)**
- Założyć zaślepki uszczelniające.
  – Przewód podtynkowy **(rys. 5.6)**
  – Przewód natynkowy **(rys. 5.7)**
- Podłączyć kabel przyłączeniowy. **(rys. 5.8)**
- Nałożyć obudowę na uchwyt naścienny. **(rys. 5.9)**
- Wkręcić śrubę zabezpieczającą. **(rys. 5.9)**
- Włączyć zasilanie. **(rys. 5.9)**

6. Funkcje

Ustawienia fabryczne:
Ustawianie czasu załączenia: 10 sekund
Ustawianie progu czułości zmierzchowej:
1000 luksów

Wszystkie funkcje można ustawiać po ściągnięciu przesłony pierścieniowej.

Ustawianie czasu (czas opóźnienia) (rys. 6.1/F)
Wymagany czas świecenia lampy można ustawić płynnie w zakresie od ok. 10 sekund do maks. 15 minut. Każdy ruch wykryty przed upływem tego czasu powoduje ponowne uruchomienie zegara.

Wskazówka: Po każdym wyłączeniu lampy ponowne wykrywanie ruchów zostaje przerwane na czas ok. 1 sekundy.

Dopiero po upływie tego czasu lampa może włączać światło po wykryciu ruchu. Podczas ustawiania zasięgu wykrywania i podczas wykonywania testu działania zaleca się ustawienie najkrótszego czasu.

Ustawienie czułości zmierzchowej (progu zadziałania) (rys. 6.1/G)
Wymagany próg czułości zmierzchowej lampy z czujnikiem można ustawić bezstopniowo w zakresie od ok. 2-1000 luksów.
– Pokrętło regulacyjne ustawione w pozycji ☼ = praca przy świetle dziennym (niezależnie od stopnia jasności)
– Pokrętło regulacyjne ustawione na ☽ = praca o zmierzchu (ok. 2 luksy)

Podczas ustawiania zasięgu czujnika i testu działania przy świetle dziennym należy obrócić pokrętło regulacyjne do pozycji ☼.

Prosimy przestrzegać:
Ze względu na duży zasięg czujnika, podczas ustawiania zasięgu czujnika może dojść do błędnego włączania się reflektora ledowego na skutek poruszania się obiektów rozgrzanych promieniami słońca (np. samochodów).

W związku z tym zalecamy ustawianie zasięgu czujnika o zmierzchu.

Autotest
Po zamontowaniu uchwytu naściennego i podłączeniu do zasilania sieciowego można uruchomić reflektor ledowy. W tym czasie elektronika wykonuje przez ok. 1 minutę autotest. Po upływie tego czasu czujnik jest aktywny.

7. Ustawianie zasięgu czujnika

W zależności od potrzeb można zoptymalizować obszar wykrywania. Dołączone przesłony służą do zasłonięcia dowolnej ilości segmentów soczewki lub do indywidualnego zmniejszenia zasięgu czujnika. W ten sposób eliminuje się czynniki mogące zakłócić prawidłowe działanie czujnika, np.: samochody lub przechodniów itp., bądź też można wybiórczo kontrolować wybrane strefy **(rys. 7.1)**.

Przesłony można rozdzielić wzdłuż przygotowanych w tym celu pionowych lub poziomych rowków albo rozciąć nożyczkami. Po zdjęciu przesłony pierścieniowej należy zaczepić przesłony w górnej części soczewki czujnika. Następnie założyć z powrotem przesłonę pierścieniową, która unieruchomi pozostałe przesłony **(rys. 7.2-7.4)**.

Ponadto możliwe jest dokładne ustawienie czujnika przez obracanie obudowy czujnika o ± 80°.

8. Eksploatacja/konserwacja

Urządzenie nie nadaje się do specjalnych instalacji antywłamaniowych, ponieważ nie jest wyposażone w przewidziane przepisami zabezpieczenie antysabotażowe.
Czynniki atmosferyczne mogą wpływać na działanie reflektora ledowego. Silne wiatry, śnieg, deszcz lub grad mogą spowodować błędne zadziałanie czujnika, ponieważ nagłe zmiany temperatury nie dają się odróżnić od osób.

Zabrudzoną soczewkę czujnika można oczyścić wilgotną ściereczką (bez użycia środków czyszczących).

9. Utylizacja

Urządzenia elektryczne, akcesoria i opakowania należy oddać do recyklingu przyjaznego środowisku.

Nie wyrzucać urządzeń elektrycznych wraz z odpadami z gospodarstw domowych!

Tylko dla krajów UE:
Zgodnie z obowiązującymi dyrektywami europejskimi w sprawie zużytych urządzeń elektrycznych i elektronicznych oraz ich wdrażaniu do prawa krajowego nienadające się do użytkowania urządzenia elektryczne należy odbierać osobno i poddawać recyklingowi w sposób przyjazny środowisku.

10. Gwarancja producenta

Niniejszy produkt firmy STEINEL został wykonany z najwyższą starannością. Prawidłowe działanie i bezpieczeństwo użytkowania potwierdzają przeprowadzone losowo kontrole jakości oraz zgodność z obowiązującymi przepisami. Firma Steinel udziela gwarancji na prawidłowe właściwości i działanie. Okres gwarancji wynosi 36 miesięcy i rozpoczyna się z dniem sprzedaży użytkownikowi. W ramach gwarancji usuwane są braki wynikające z wad materiałowych lub produkcyjnych, świadczenia gwarancyjne obejmują naprawę lub wymianę wadliwych części, w zależności od potrzeb i zgodnie z naszą decyzją.

Gwarancja nie obejmuje uszkodzenia części podlegających zużyciu eksploatacyjnemu, uszkodzeń i usterek spowodowanych przez nieprawidłową obsługę lub konserwację. Gwarancja nie obejmuje odpowiedzialności za szkody wtórne powstałe na przedmiotach trzecich.

3 LATA GWARANCJI PRODUCENTA

11. Dane techniczne

Wymiary szer. × wys. × gł.	155 × 215 × 170 mm
Moc	20,5 W /1760 lm / 86 lm/W
Zasilanie sieciowe	220–240 V, 50/60 Hz
Temperatura barwowa	4000 K (naturalny biały)
Żywotność LED	50000 godzin (L70B10)
Kąt wykrywania czujnika	240° z kątem rozwarcia 180°
Kąt obracania modułu czujnika	± 80°
Zakres obrotu reflektora	poziomo ± 40° pionowo + 110° do -40°
Ustawianie czasu	10 s - 15 min
Ustawianie czułości zmierzchowej	2–1000 luksów
Zasięg	maks. 12 m
Stopień ochrony / wytrzymałość udarowa	IP 44 / IK 03
Oświetlana powierzchnia reflektora	ok. 240 cm²
Zakres temperatury	-10° C do 30° C

PL

12. Usterki

Usterka	Przyczyna	Usuwanie
brak napięcia zasilającego reflektor diodowy	■ zadziałał bezpiecznik, niewłączony wyłącznik sieciowy, przerwany przewód	■ włączyć, wymienić bezpiecznik; włączyć wyłącznik sieciowy, sprawdzić przewód próbnikiem napięcia
	■ zwarcie	■ sprawdzić przyłącza
reflektor diodowy z czujnikiem ruchu nie włącza się	■ przy dziennym trybie pracy ustawiono próg czułości zmierzchowej dla nocnego trybu pracy	■ ustawić na nowo
	■ wyłączony wyłącznik sieciowy	■ włączyć
	■ zadziałał bezpiecznik	■ włączyć, wymienić bezpiecznik; ewentualnie sprawdzić podłączenie
	■ niedokładnie ustawiony obszar wykrywania czujnika	■ wyregulować ponownie
reflektor diodowy z czujnikiem ruchu nie wyłącza się	■ w obszarze wykrywania czujnika ciągle się coś porusza	■ skontrolować obszar wykrywania czujnika, ewent. ponownie wyregulować lub zasłonić przesłonami
reflektor ledowy stale włącza się i wyłącza	■ w obszarze wykrywania poruszają się zwierzęta	■ odchylić czujnik do góry lub dokładnie zakryć przesłonami, zmienić obszar wykrywania lub zakryć
reflektor ledowy zapala się w niepożądanym momencie	■ wiatr porusza gałęziami i krzewami w obszarze wykrywania czujnika	■ zmienić obszar wykrywania
	■ czujnik rejestruje ruch pojazdów na ulicy	■ zmienić obszar wykrywania
	■ gwałtowne zmiany temperatury na skutek czynników atmosferycznych (wiatr, deszcz, śnieg) lub nadmuch z wentylatorów, otwartych okien	■ zmienić obszar wykrywania, zmienić miejsce montażu
	■ reflektor ledowy kołysze się (porusza się) pod wpływem porywów wiatru lub gwałtownych opadów	■ zamontować reflektor na twardym podłożu